Produktblatt

Douglasie

Channelsiding (P144A.21)

21x115mm

X 115mm ±3%
Y 21mm ±3%

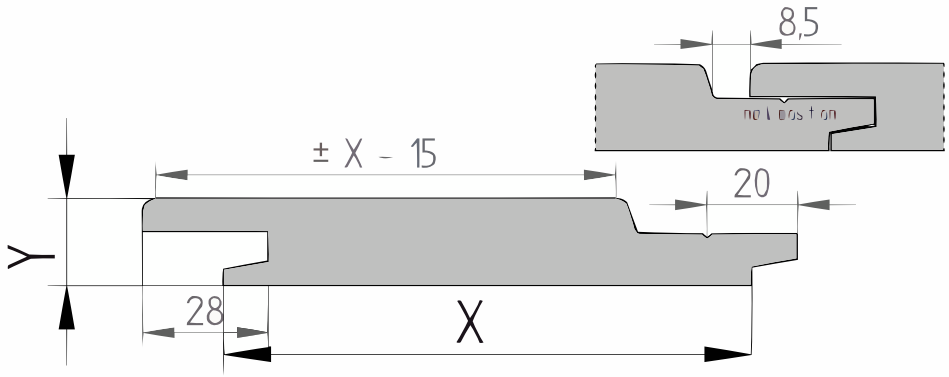

Douglas

Douglas is a type of wood that originates from North America, but also grows and is cultivated in Europe. It is one of the most useful types of wood found in Europe. It is fast growing and easy to work. Douglas can be used in various outdoor projects and is affordable compared to other types of wood.

Douglas is a type of wood that is ideal for garden fencing or roofs and as wall cladding for a home or roof. The wood is naturally very strong and is therefore sold untreated. In contrast to impregnated spruce, Douglas is not treated, but it falls into the same durability class. This type of wood is therefore also seen as a more environmentally friendly alternative to garden wood.

The wood has a yellow to pink color and has broad annual rings of 5 to 10 millimeters. The small, scattered resin channels are barely visible in the fine-growing material and contain resin. This gives the fresh wood its characteristic scent.

Advantages

- Beautiful drawing and natural appearance
- Naturally strong
  < li>excellent durability provided no direct ground contact
- Long lengths available
- Straight and stable

[specie] Channelsiding Stülpschalung

Dieses Profil wird an den Längsseiten asymmetrisch mit Nut und Feder versehen, dadurch kann dieses Profil überlappend montiert werden und es entsteht eine breite Fuge auf der Sichtseite. Es wird hauptsächlich zur Verkleidung von Fassaden verwendet und kann sowohl horizontal als auch vertikal montiert werden. Achten Sie bei der vertikalen Montage auf eine Ausrichtung nach rechts oder links, um zu verhindern, dass die Wetterseite das Regenwasser nicht in die Nut drückt.

KD 18-20% Vochtigheid

Dit product wordt machinaal gedroogd (kiln dried) tot een vochtigheidspercentage dat geschikt is voor buitengebruik in het Nederlandse klimaat. Bij levering heeft het product een min of meer 'uitgewerkte' vorm en zal het, mits de verwerkingsvoorschriften correct worden gevolgd, voornamelijk krimpen of uitzetten, afhankelijk van de weersomstandigheden. Droog en warm weer leiden tot krimp van het hout, terwijl nat weer leidt tot uitzetting van het hout.

S/F Sortering

Dit product is S/F gesorteerd. Dit betekent een zaag vallende sortering waarbij de laagste klasse (sexta) uit gesorteerd is. Deze sortering is de meest gebruikelijke voor Europees naaldhout.

- Bij schaafwerk behoudt de productie zich het recht voor om maximaal 3-4% van de kopmaat af te wijken, om een mooi, recht en maatvast product te kunnen schaven. De planken worden gesorteerd op één zichtzijde; de achterzijde kan Hit&Mis, schaaffoutjes en/of walsafdrukken bevatten.
- Wij leveren het hout op handelslengte. Dat betekent: niet haaks gezaagd en niet op lengte afgekort, vaak met wat overlengte.
- Aan de kopse kanten kunnen droogtescheurtjes voorkomen. Houd bij het berekenen van de lengte altijd rekening met minimaal 10 cm zaagverlies extra.
- Een correcte montage is van groot belang. Goede ventilatie, voldoende regelwerk en de juiste bevestiging zijn daarbij vereist. Bij elk product is een montagehandleiding in pdf-formaat beschikbaar.

Externe invloeden, zoals transport, opslag, weersomstandigheden en houtbewerking, kunnen de kenmerkende spanningen/ defecten in het hout blootleggen. Gezien de sortering en de externe invloeden adviseren we om 10% extra te bestellen. Bestel bij minder dan 10 stuks ten minste 1 stuk extra.